ATEMO

Assistance Technique d'Etudes et de Maîtrise d'Oeuvre

Bureau d'Etudes Industrielles

Siège social : Royal 1 - 1, Allée des Centaurées - 38240 MEYLAN
www.atemo.eu

ATEMO

Historique

Issue d'un cabinet d'ingénierie d'indépendants de Grenoble de 1987 à 1998.
La société Atemo a été créée en 1998.
Le siège social est domicilié à Meylan depuis 1999.

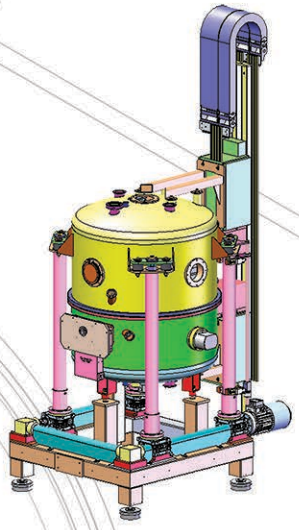

Domaines

Mécanique
Chaudronnerie
Tuyauterie
Tôlerie
Charpente

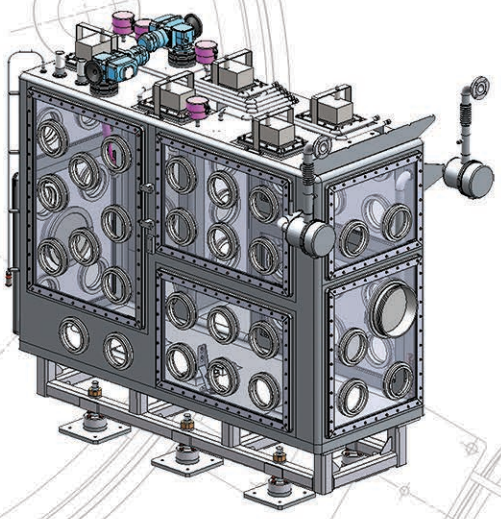

Activités

Remontée mécanique
Fours industriels
Mécanique de précision
Technique du vide
Cryogénie
Nucléaire
Station Gaz Hydrogène...

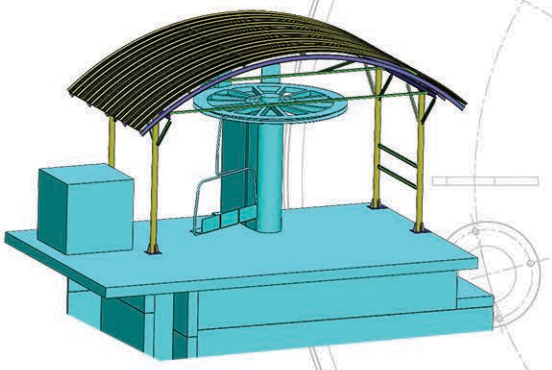

Compétences

Ingénierie, Maîtrise d'œuvre, Expertise.
Réalisations de systèmes clé en main.

ATEMO

Gestion de Projet

- Organisation
- Planification
- Contrôle des budgets
- Coordination Technique
- Pré-mise en service
- Mise en service

Assistance - Maîtrise des risques

- Expertise
- Analyse
- Conseil
- Assistance
- Sécurité

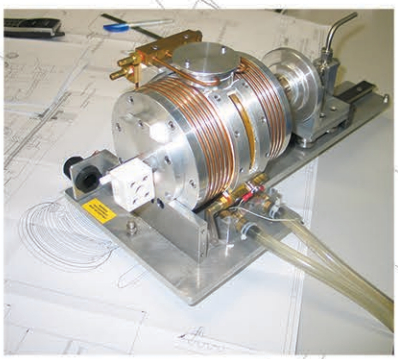

Assistance - Méthodes Industrielles

- Organisation du Bureau d'Etudes
- Composition de lignes de produits
- Conseils, définitions et gestion de la maintenance
- Fiabilité des systèmes
- Optimisation des outils de production
- Ergonomie de postes de travail

Outils

- Outils bureautiques
- Conception 2D Autocad
- Conception 3D Solidworks
- Calculs par la RdM, Simulation SW, éléments finis

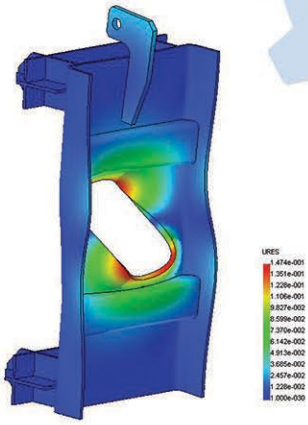

ATEMO

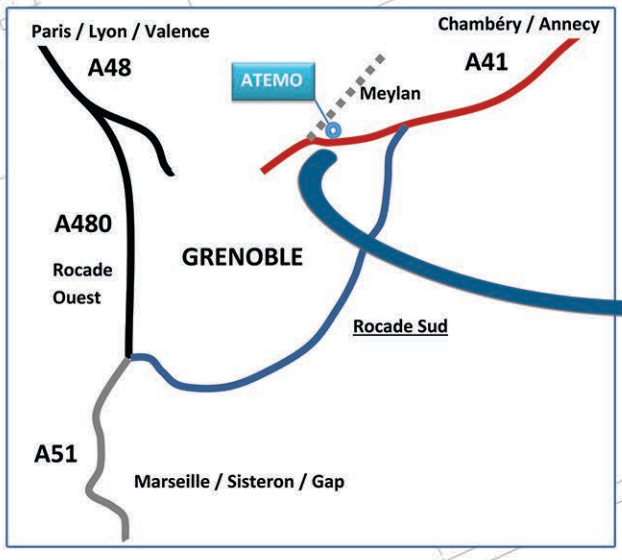

- Arrivée Autoroute A41, Sortie N°27 Meylan centre commercial
  Au rond-point, prendre la deuxième sortie

Références Clients

- Air Liquide
- DAL
- ECM
- ILL
- SDMS
- MONTAZ Equipement

ATEMO - Royal 1 - 1, Allée des Centaurées - 38240 MEYLAN
Tel : 04 76 18 18 88 - Fax : 04 76 18 18 89 - Courriel : contact@atemo.eu
S.A.R.L. au capital de 9 530 € - SIRET 420 507 402 000 22
420 507 402 RCS GRENOBLE - APE 742C